МИКРОАВТОБУС – ОФИС

Предназначен для перевозки пассажиров и груза

(4x2)

МАЗ-КУПАВА-233150

Двигатель	JAC, HFC4DE1-1D (Евро-5)
Мощность двигателя, кВт (л.с)	110 (150)
Коробка передач	JAC, LC6T32

Масса в снаряженном состоянии, кг	2980
Технически допустимая максимальная масса автомобиля, кг	3500
Колесная база, мм	3570
Пассажировместимость	6+1

Объем двигателя, л	2,746
Число передач КП	6
Максимальный крутящий момент, Нм	355
Тормоза:	
- передние	дисковые
- задние	дисковые
ABS+EBD, ESC	есть
Габаритные размеры, мм (Д/Ш/В)	6000/2100/2800
Максимальная скорость, км/ч	100
Шины	85/75R16LT-8PR

Электростеклоподъемники	Есть
Электропривод зеркал	Есть
Центральный замок	Есть
Кондиционер (двухзонный)	Есть
Круиз контроль	Есть
Парктроник задний	Есть
Автономный дизельный отопитель салона	Есть
Тепло-шумоизоляция салона	Есть

Пассажирский отсек
- Боковая сдвижная дверь с электроуправлением
- Выдвижная автоматическая ступенька
- Подсветка порогов
- Сиденья в салоне повышенной комфортности на рельсовой системе INTAP
- Материал сидений и внутренних отделочных панелей салона: экокожа
- Мультифункциональный откидной столик
- Светодиодной освещение в салоне
- Розетки с напряжением 220В, 50 Гц
- USB розетки
- HD-монитор, аудиосистема с сенсорным экраном
- Шкаф для одежды и рундук для багажа с роллетами
- Переносная холодильная камера
- Покрытие пола - ковролин

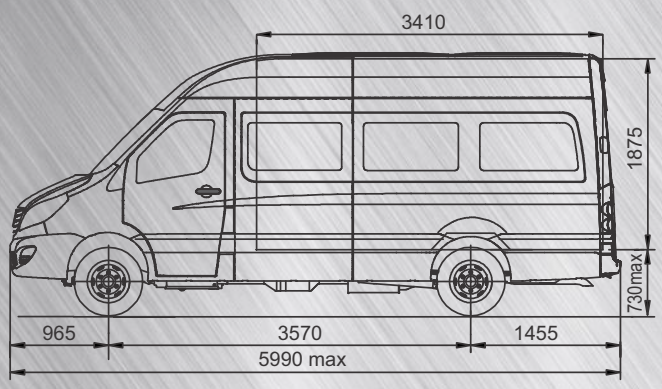

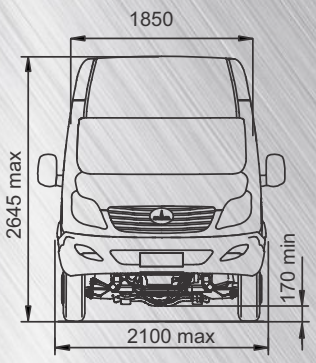

maz.by